Mine Drilling
Maden Sondajı

Geotechnical Services
Jeoteknik Hizmetler

JEMAS
Since 1984

40 Years of Experience

Since 1984

Who We Are

Jemas has been active in core drilling, geotechnical drilling, geological mapping, geological-geotechnical survey services, geotechnical project design services and geological-geotechnical consultancy services for many years with more than 40 years of experience.

Jemas, known for its reliability in its sector, cares about following technological innovations and developments closely, being a pioneer by applying the developments in its sector, prioritizing occupational health and safety, being sensitive to environmental issues and continuing on its way as a company based on social responsibility policies.

Determined to carry its country targets abroad, Jemas has opened representative offices in Kazakhstan/Astana, Ukraine/Kyiv, Albania/Tiran, Saudi Arabia/Riyadh, Iraq/Erbil. It continues its activities in the related countries rapidly

JEMAS

40 Yıllık Deneyim

1984'ten beri

Biz Kimiz

Jemas 40 yılı aşkın tecrübesi ile karotlu maden sondajı, jeoteknik sondaj, jeolojik haritalama, jeolojik-jeoteknik araştırma hizmetleri, jeoteknik projelendirme hizmetleri ve jeolojik-jeoteknik danışmanlık hizmetleri konularında uzun yıllardır faaliyetlerde bulunmaktadır.

Sektöründe güvenilirliği ile bilinen Jemas; teknolojik yenilikleri ve gelişmeleri yakından takip etmeyi, sektöründeki gelişmeleri uygulayarak öncü olmayı, İş sağlığı ve güvenliğini ön planda tutmayı, çevresel konularda duyarlı olmayı önemsemekte ve sosyal sorumluluk politikalarını esas alan bir şirket olarak yoluna devam etmektedir.

Ülke hedeflerini yurtdışına taşımaya kararlı olan Jemas; Kazakistan/Astana, Ukrayna/Kiev, Arnavutluk/Tiran, Suudi Arabistan/Riyad, Irak/Erbil'de temsilcilikler açmıştır. İlgili ülkelerde faaliyet konularındaki çalışmalarına hızla devam etmektedir.

JEMAS

HEALTH, ENVIRONMENT AND SAFETY POLICY

As Jemas Engineering, we aim to develop the HSE awareness of all our employees in relation to our vision, mission and values, and to create a safe working environment.

We aim to protect the health and safety of our staff with the "Zero Accident Policy" in all our working areas and to protect the environment with the most natural and protective approaches.

In line with our Zero Accident and Environmental-Protecting Policies;

- To create, maintain and improve the awareness that the goal is always zero accidents,
- To carry out educational activities on a regular basis,
- Reducing risks and eliminating dangers,
- Increasing preventive activities,
- To know and respect the natural laws of the enviroment,
- Always upholding and protecting the slogan "The Environment is Our Future" ,

Is the commitment of Jemas Engineering.

JEMAS

SAĞLIK, EMNİYET VE ÇEVRE POLİTİKASI

Jemas Mühendislik olarak vizyon, misyon ve değerlerimiz açısından tüm çalışanlarımızın SEÇ farkındalıklarını mevzuatlara uygun bir yaklaşım ile geliştirmeyi, uygulamayı ve güvenli çalışma ortamları oluşturmayı hedefliyoruz.

Hedefimiz tüm çalışma sahalarımızda "Sıfır Kaza Politikası" ile başta personellerimizin sağlık ve güvenliklerini korumak, çevreye en doğal ve koruyucu yaklaşımlar ile sahip çıkmak olacaktır.

Sıfır Kaza ve çevreyi koruyan politikalarımız doğrultusunda;

- Hedefin her zaman sıfır kaza olduğunun farkındalığını oluşturmak, bunu korumak ve geliştirmek,
- To carry out educational activities on a regular basis,
- Düzenli aralıklarla eğitici faaliyetlerde bulunmak,
- Riskleri azaltmak ve tehlikeleri ortadan kaldırmak,
- Önleyici faaliyetleri arttırmak,
- Çevrenin doğal kanunlarını bilmek ve saygı duymak,

"Çevre Geleceğimizdir" sloganına her zaman sahip çıkmak ve koruyucu olmak önceliğimizdir.

JEMAS

SOCIAL RESPONSIBILITY POLICY

As Jemas Engineering, in line with the principle of “Human First” with our employees and social environment understanding, at every stage of our working processes;

- Prevention of discrimination,
- Ensuring fair and transparent hiring processes,
- Preventing the labour of children and young workers,
- Preventing of mistreatment and harassment,
- Preventing the use of drugs by employees,
- Preventing of forced and compulsory labor,
- Ensuring equal opportunities ,
- Supporting social activities in line with the social responsibility,
- Considering occupational health and safety and social responsibility as a value,
- Believing in zero accidents and commitment to environmental protection,

Is the commitment of Jemas Engineering.

JEMAS

SOSYAL SORUMLULUK POLİTİKASI

Jemas Mühendislik olarak başta çalışma süreçlerimizin her aşamasında yer alan çalışanlarımız ve sosyal çevre anlayışı ile "Önce İnsan" prensibi doğrultusunda;

- Ayrımcılığın önlenmesi
- Adil ve şeffaf işe alım süreçlerinin sağlanması,
- Çocuk ve genç işçi çalıştırmanın önlenmesi,
- Kötü muamele ve tacizin önlenmesi,
- Çalışanların uyuşturucu madde kullanımının önüne geçilmesi,
- Zorla ve zorunlu çalışmanın önlenmesi,
- Eşit fırsatların ve çalışan refahının sağlandığından emin olunması,
- Sosyal sorumluluklar gereğince özellikle Gençlerin sosyal faaliyetlerinin desteklenmesi
- İs Sağlığı ve Güvenliği ve Sosyal sorumluluğun bir değer olarak ele alınması,
- Sıfır Kaza hedefine olan inanç ve çevre kirliliğine karşı kararlı olmak önceliğimizdir.

JEMAS

Services

Mine Drilling

Geotechnical Services

JEMAS

Servislerimiz

Maden Sondajı

Jeoteknik Hizmetler

JEMAS

Services

JEMAS

Mining Services

- Core Drilling
- Geotechnical Mining Drilling (H3)
- Reverse Circulation (RC) Drilling

Core Drilling

- Industrial Raw Material Drilling
- Mining Consultancy Services
- Exploration Drilling
- Orientated Core Drilling
- Downhole Dip Measurement
- Vertical-Horizontal-Angled Mine Drilling
- Open Pit Mining Engineering Services

Servislerimiz

JEMAS

Maden Sondajı

- Karotlu Maden Sondajı
- Jeoteknik Maden Sondajı
- RC (Ters Sirkülasyon) Sondajı

Karotlu Maden Sondajı

- Endüstriyel Hammadde Sondajları
- Maden Sondajları Danışmanlık Hizmetleri
- Araştırma Sondajları
- Oryantasyonlu Sondaj
- Kuyu İçi Eğim Ölçümü
- Dik-Yatay-Açılı Maden Sondajları
- Açık Maden İşletmeleri Mühendislik Hizmetleri

MINING SITE / MADEN SAHASI

JEMAS

Balıkesir/Turkey

MINING SITE / MADEN SAHASI

JEMAS

Tirana/Albania

Services

JEMAS

Geotechnical Services

- Geotechnical Services

  Highway, Railway, Viaduct and Bridge Investigations

- Energy and Irrigation Services

  Dam, Small Dam and Irrigation Route Investigation Services

- Ground Improvement Services
- Pipeline Services
- Industrial Facility Services
- Ground Investigation Services
- Laboratory Services

Servislerimiz

JEMAS

Jeoteknik Hizmetlerimiz

- Jeoteknik Amaçlı Sondajlar

Karayolu, Otoyol, Demiryolu, Viyadük, Köprü Projeleri Araştırma Hizmetleri

- Enerji ve Sulama Sektörü Hizmetlerimiz

Baraj, Gölet ve Sulama Güzergahı Ön İnceleme, Planlama ve Kati Projete Çalışmaları

- Zemin İyileştirme Hizmetlerimiz
- Boru Hattı Servisleri
- Endüstriyel Tesis Alanı Hizmetleri
- Etüt Proje Hizmetleri
- Laboratuvar Hizmetleri

GEOTECHNICAL WORKS - RAILWAYS/HIGHWAY

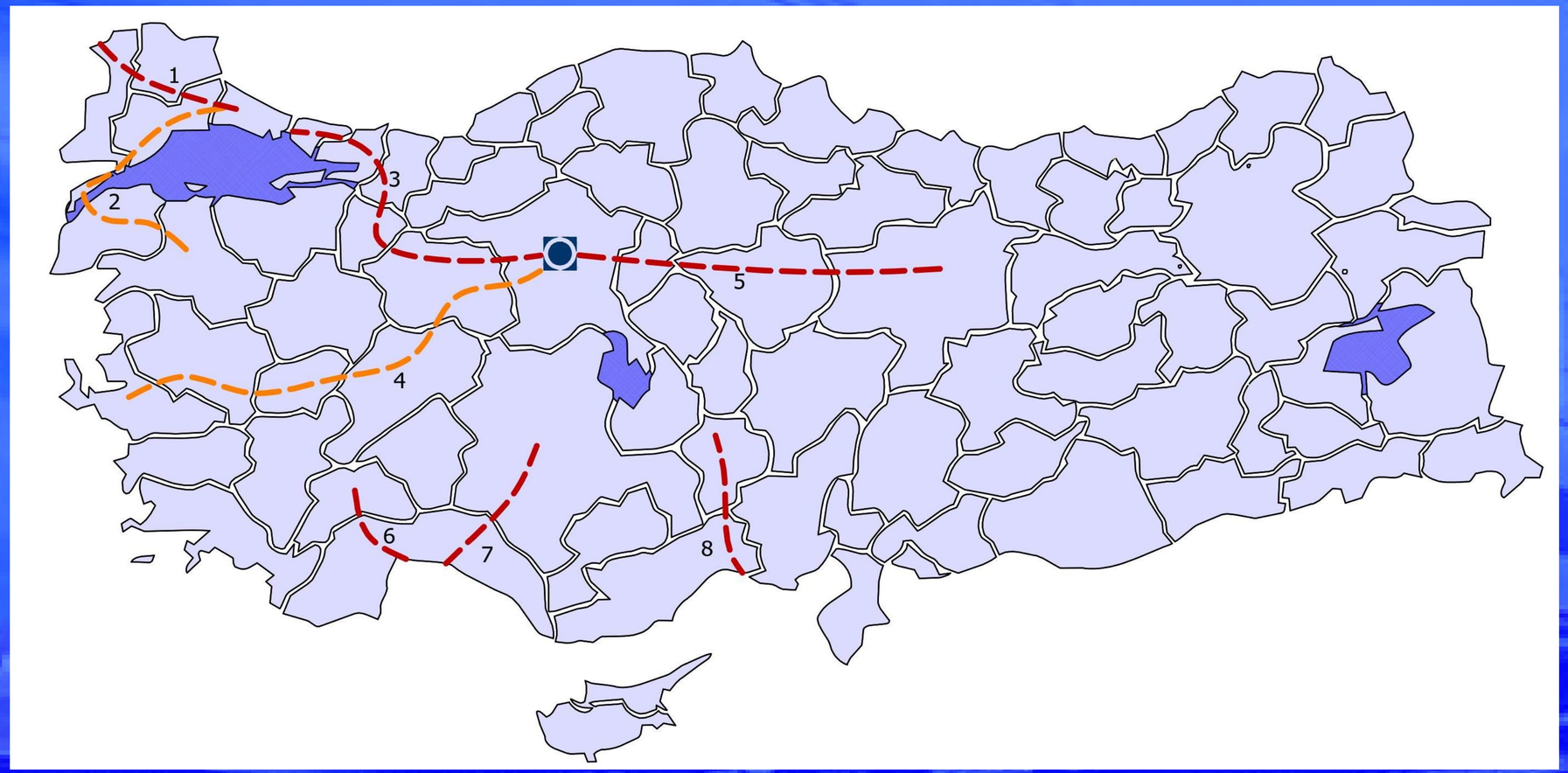

1- Halkalı - Bulgaria Railway Geotechnical Engineering and Researching Services

(KM 0+000-229+000)

2- Kınalı Çanakkale Highway Geotechnical Engineering and Researching Services

(KM 0+000-324+00)

3- Ankara-İstanbul Railway (İnönü-Köseköy Area) Geotechnical Engineering and Researching Services

(KM 0+000-155+00)

4- İzmir-Ankara Highway Geotechnical Engineering and Researching Services

(KM 0+000-501+00)

5- Ankara-Sivas Railway Geotechnical Engineering and Researching Services

(KM 0+000-405+00)

6- Burdur-Antalya Railway Geotechnical Engineering and Researching Services

(KM 0+000-99+00)

7- Seydişehir-Manavgat Railway Geotechnical Engineering and Researching

(KM 0+000-165+00)

8- Ulukışla Yenice Railway Geotechnical Engineering and Researching Services

(KM 0+000-107+00)

JEMAS

JEOTEKNİK HİZMETLER - DEMİRYOLU/OTOYOL

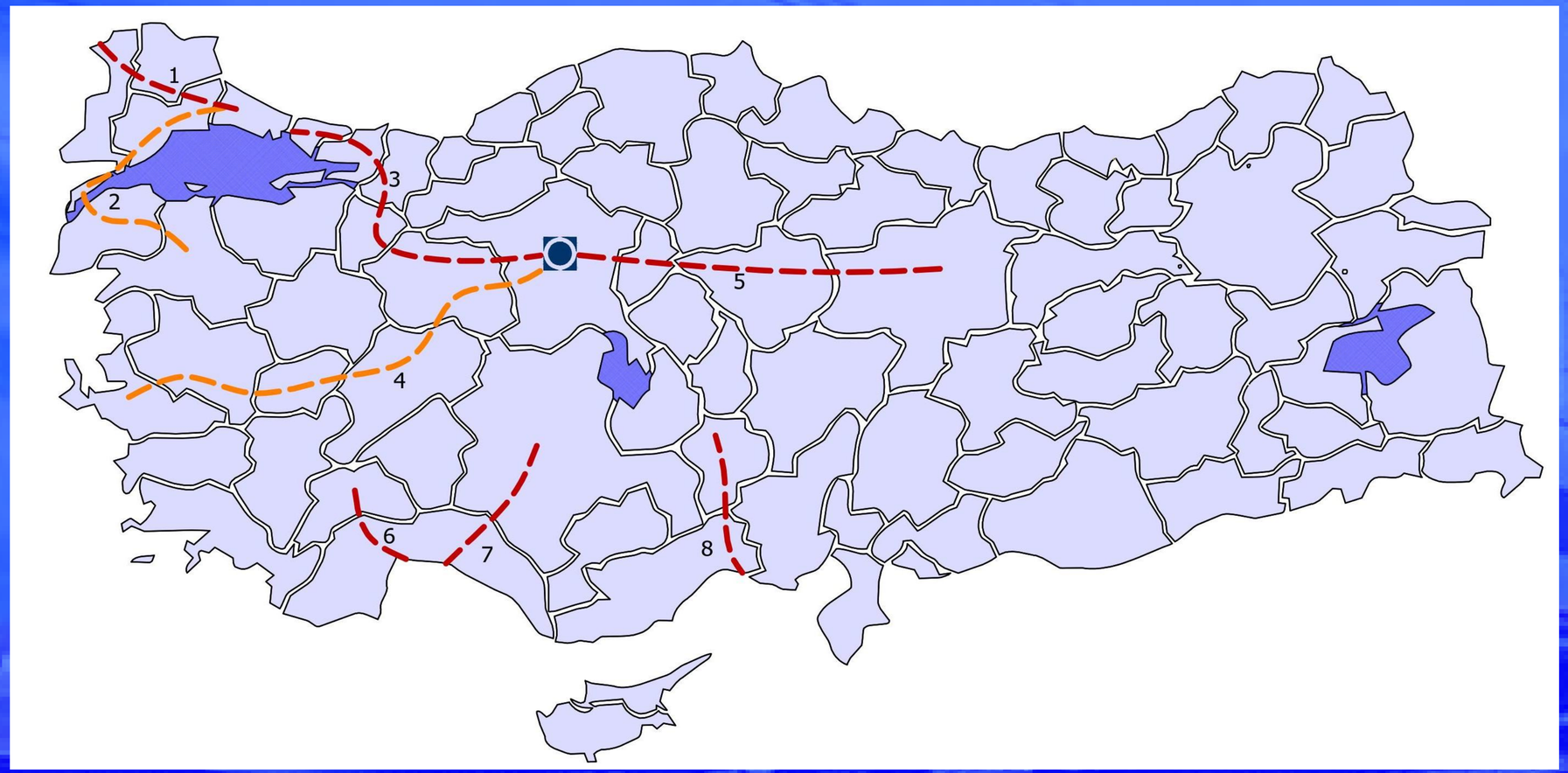

1- Halkalı - Bulgaristan Demiryolu Jeoteknik ve Araştırma Hizmeti

(KM 0+000-229+000)

2- Kınalı Çanakkale Otoyolu Jeoteknik ve Araştırma Hizmeti

(KM 0+000-324+00)

3- Ankara-İstanbul Demiryolu (İnönü-Köseköy) Jeoteknik ve Araştırma Hizmeti

(KM 0+000-155+00)

4- İzmir-Ankara Otoyolu Jeoteknik ve Araştırma Hizmeti

(KM 0+000-501+00)

5- Ankara-Sivas Demiryolu Jeoteknik ve Araştırma Hizmeti

(KM 0+000-405+00)

6- Burdur-Antalya Demiryolu Jeoteknik ve Araştırma Hizmeti

(KM 0+000-99+00)

7- Seydişehir-Manavgat Demiryolu Jeoteknik ve Araştırma Hizmeti

(KM 0+000-165+00)

8- Ulukışla Yenice Demiryolu Jeoteknik ve Araştırma Hizmeti

(KM 0+000-107+00)

JEMAS

GEOTECHNICAL WORKS - RAILWAYS / JEOTEKNİK HİZMETLER -DEMİRYOLU

Halkalı - Bulgaria Railway
Halkalı - Bulgaristan Demiryolu

Total Lenght of the route: 229 km/ Double-track
Güzergahın Toplam Uzunluğu: 229 km / Çift Hat

Speed: 200 km/s
Hız: 200 km/s

Opening : 2024
Açılış: 2024

JEMAS

GEOTECHNICAL WORKS - RAILWAYS / JEOTEKNİK HİZMETLER -DEMİRYOLU

Ankara-İstanbul Railway (Between İnönü-Köseköy)

Ankara-İstanbul Demiryolu (İnönü-Köseköy Arası)

Total lenght: 655,49 km

Güzergah Uzunluğu: 655,49 Km

Speed: 250 km/s

Çalışma Hızı: 250 km/s

21 Viaduct, 43 Bridges, 56 Overpass, 122 Underground, 480 Culvert, 43 Tunnel

21 Viyadük, 43 Köprü, 56 Üst Geçit, 122 Alt Geçit, 480 Menfez, 43 Tünel

Opening: 2014

Açılış: 2014

JEMAS

GEOTECHNICAL WORKS - HIGHWAYS / JEOTEKNİK HİZMETLER - OTOYOL

Kınalı Çanakkale Savaştepe Highway

Kınalı Çanakkale Savaştepe Otoyolu

Total lenght of the route: 324 km

Güzergahın Toplam Uzunluğu: 324 Km

2 Viaduct, 19 Bridges, 12 Intercgances, 34 Underground, 29 Overpass

2 Viyadük, 19 Köprü, 12 Köprülü Kavşak, 34 Altgeçit, 29 Üstgeçit

Opening: March,2022

Açılış: Mart 2022

JEMAS

GEOTECHNICAL WORKS - HIGHWAYS / JEOTEKNİK HİZMETLER - OTOYOL

1915 Çanakkale Bridge (Kınalı Çanakkale Savaştepe Highway)
1915 Çanakkale Köprüsü (Kınalı Çanakkale Savaştepe Otoyolu)

Center Span: 2.023 m
Orta Açıklık: 2.023 m

Side Span: 770 m
Yan Açıklık: 770 m

Approach Viaducts: 365 m, 680 m
Yaklaşım Viyadükleri: 365 m, 680 m

Total lenght of the bridge: 4.608 m
Toplam Uzunluk:4.608 m

Way/Lane: 2/3
Yön/Şerit: 2/3

Opening: March,2022
Açılış: Mart 2022

JEMAS

GEOTECHNICAL WORKS - VIADUCT / JEOTEKNİK HİZMETLER - VİYADÜK

Eyiste Hadimi Viaduct (Heighest Viaduct of Turkey)
Eyiste Hadimi Viyadüğü Türkiye'nin En Yüksek Ayak Yüksekliğine Sahip Viyadüğü

Type: Balanced Cantilever
Tipi: Dengeli Konsol

Pier Height: 42-166 m
Ayak Yükseklikleri: 42 m-166 m

Pier: 10
Orta+Kenar Ayak Adedi: 8+2

Center Span/per: 170 m/ 7
Orta Açıklık: 170 m/7 Adet

Side Span/per: 91 m / 2
Kenar Açıklık: 91 m/2 Adet

Total lenght : 1.372 m
Toplam Uzunluk: 1.372 m

Widht: 25 m
Platform Genişliği: 25 m

Way/Lane: 2/2
Şerit/Yön: 2/2

Opening: November,2022
Açılış: Kasım 2022

JEMAS

GEOTECHNICAL WORKS - DAMS / JEOTEKNİK HİZMETLER - BARAJ

Mersin Aksifat Dam

Mersin Aksifat Barajı

Body Type: Concrete-Face Rockfill

Gövde Tipi: Ön Yüzü Beton Kaplı Dolgu Baraj

Height: 83 m

Temelden Yükseklik: 83 m

Volume: 60.000.000 m3

Göl Hacmi: 60.000.000 m3

JEMAS

GEOTECHNICAL WORKS - DAMS / JEOTEKNİK HİZMETLER - BARAJ

Koyunbaba Dam

Koyunbaba Barajı

Body Type: Concrete-Face Sand-Gravel Filled

Baraj gövde tipi: Önyüzü beton kaplı kum-çakıl dolgu

Height: 52 m

Temelden yüksekliği: 52.00 m

Volume: 228.90 million m3

Maksimum depolama hacmi: 228.90 milyon m³

Construction Year: 2004-2008

İnşaat Yılı: 2004-2008

JEMAS

GEOTECHNICAL WORKS - TUNNELS / JEOTEKNİK HİZMETLER - TÜNELER

Ayvacık Küçükkuyu Road, Assos and Troya Tunnels
Ayvacık Küçükkuyu Yolu, Asoos ve Troya Tünelleri

Total Lenght: 9.6 km
Toplam Uzunluk: 9.6 Km

Way/Lane: 2/2
Şerit/Yön: 2/2

Assos Tunnel's Lenght: 1.700 m
Assos Tüneli Uzunluk: 1700 m

Troya Tunnel's Lenght: 4.017 m
Troya Tüneli Uzunluk: 4017 m

JEMAS

GEOTECHNICAL WORKS - BOULEVARD / JEOTEKNİK HİZMETLER - BULVAR

Trabzon City Kanuni Boulevard

Trabzon Şehir Geçişi Kanuni Bulvarı

Km Range: 0+000-19+294

KM: 0+000-19+294

Total Lenght: 19.294 m

Toplam Uzunluk: 19.294 m

3 Tunnel, 15 Bridge, 1 Viaduct

3 Adet Tünel, 15 Köprü, 1 Viyadük

JEMAS

75th Geological Congress of Turkey / 75. Türkiye Jeoloji Kurultayı

At 75th Geological Congress of Turkey we did a presentation and were awarded a plaque.

75. Türkiye Jeoloji Kurultayı'nda bir sunum yaptık ve plaketimizi teslim aldık.

JEMAS

ISTANBUL TECHNICAL UNIVERSITY / İSTANBUL TEKNİK ÜNİVERSİTESİ

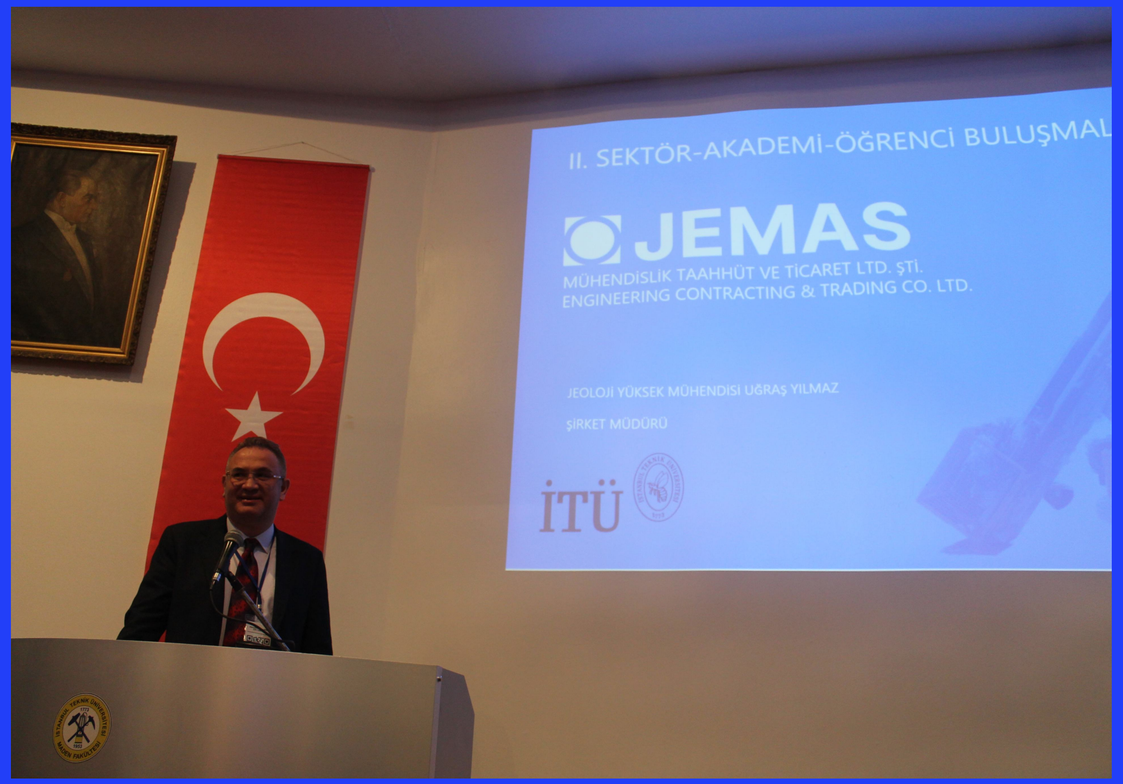

At Istanbul Technical University (ITU) we made a presentation and were awarded a plaque.

İstanbul Teknik Üniversitesi'nde bir sunum yaptık ve plaketimizi teslim aldık.

JEMAS

SITE VISITS / ŞANTİYE ZİYARETLERİ

Had a visit from the İzmir City Mayor to our site

İzmir Belediye Başkanı Sn. Tunç Soyer'in İzmir şantiyemizi ziyareti

JEMAS

40 Years of Experience

Since 1984

Who We Are

In order to transfer the knowledge and experience gained in the field of machinery and drilling equipment to production activities, ARSON Exploration Tools was established and has started to manufacture rigs for JEMAS. We manufacutre JMAC Rigs to better manage our own operations.

JMAC Production and Installation Stages;

JEMAS

40 Yıllık Deneyim

1984'ten beri

Biz Kimiz

Makine ve sondaj ekipmanları alanında edinilen bilgi ve tecrübenin üretim faaliyetlerine aktarılması amacıyla ARSON Sondaj kurulmuş ve JEMAS için makine üretimine başlamıştır. Kendi operasyonlarımızı daha iyi yönetebilmek için kendi makinemizi üretiyoruz.

JMAC Üretim ve Kurulum Aşamaları;

JEMAS

DISTRIBUTORSHIP

Supply of drilling chemicals and equipment, Jemas Engineering signed a major agreement with the Canadian company Di-Corp and became the official distributor in more than 40 countries including Saudi Arabia, Qatar, Kuwait, Turkey, Balkans, Asia, Europe and Africa.

Di-Corp is a leading manufacturer and distributor of specialty chemicals, drilling supplies, tooling and fluids with a mission to optimize the operations of mining, energy, and drilling companies across the globe.

Countries We Distrubute

JEMAS

DI-CORP
DOWN TO EARTH BUSINESS

ARSON
exploration tools

DİSTRİBÜTÖRLÜK

Sondaj kimyasalları ve ekipmanları tedarik eden Jemas Mühendislik, Kanadalı Di-Corp ile önemli bir anlaşma imzalayarak Suudi Arabistan, Katar, Kuveyt, Türkiye, Balkanlar, Asya, Avrupa ve Afrika dahil olmak üzere 40'tan fazla ülkede resmi distribütör oldu.

Di-Corp, dünya çapında madencilik, enerji ve sondaj şirketlerinin operasyonlarını optimize etme misyonuyla özel kimyasallar, sondaj malzemeleri, takımlar ve sıvıların önde gelen üreticisi ve distribütörüdür.

Countries We Distrubute

JEMAS

DI-CORP
DOWN TO EARTH BUSINESS

ARSON
exploration tools

RIGS

DRILLING MACHINE	PCS	MODEL YEARS	DEPTH CAPASITY (METER)					PUMP	OTHER FEATURES
			PQ	HQ	NQ	BQ	AW		
J-MAC JM 250	8	2018, 2023	1000	1900	2500	3000	-	Tripleks-535	Wire-Line System, Hydraulic, Crawler
J-MAC JM 150	12	2017	600	1000	1500	2000	-	Tripleks-535	Wire-Line System, Hydraulic, Crawler
HANJIN D&B-8D	3	2014	-	-	400	-	-	Dubleks-300	Wire-Line System, Hydraulic, Crawler
TSM-750	5	2014, 2022	-	350	500	600	700	Tripleks-135	Wire-Line System, Hydraulic, Truck Mounted

JEMAS

MAKİNE PARKI

MAKİNE	ADET	MODEL YILI	DELGİ KAPASİTELERİ (METRE)					POMPA	AÇIKLAMA
			PQ	HQ	NQ	BQ	AW		
J-MAC JM 250	8	2018, 2023	1000	1900	2500	3000	-	Tripleks-535	Wire-Line Makara Monteli, Hidrolik Baskılı, Paletli
J-MAC JM 150	12	2017	600	1000	1500	2000	-	Tripleks-535	Wire-Line Makara Monteli, Hidrolik Baskılı, Paletli
HANJIN D&B-8D	3	2014	-	-	400	-	-	Dubleks-300	Wire-Line Makara Monteli, Hidrolik Baskılı, Paletli
TSM-750	5	2014, 2022	-	350	500	600	700	Tripleks-135	Wire-Line Makara Monteli, Hidrolik Baskılı, Kamyona Monteli

RIGS – TECHNICAL FEATURES

POWER UNIT	
MODEL:	FORD/Ecotorq 9L-CUMMINS QSC8.3
MOTOR TYPE:	TURBO DIESEL, Water Cooling
CYLINDER VOLUME/NUMBER:	8.974 cc / 6 Cylinder
MAX FLOW:	2.200 RPM
MAX POWER	380 HP (283 KW)
MAIN DRUM	
PULLING CAPACITY:	25.000 kg
PULLING SPEED:	15-45 m/min
DIAMETER:	Q20
LENGTH:	28 m
MIN. PULLING FORCE:	236 Kn
DRILLING TOWER	
HEIGHT:	9.680 mm
WIDTH:	2.300 mm
TOTAL WEIGHT:	12.500 kg

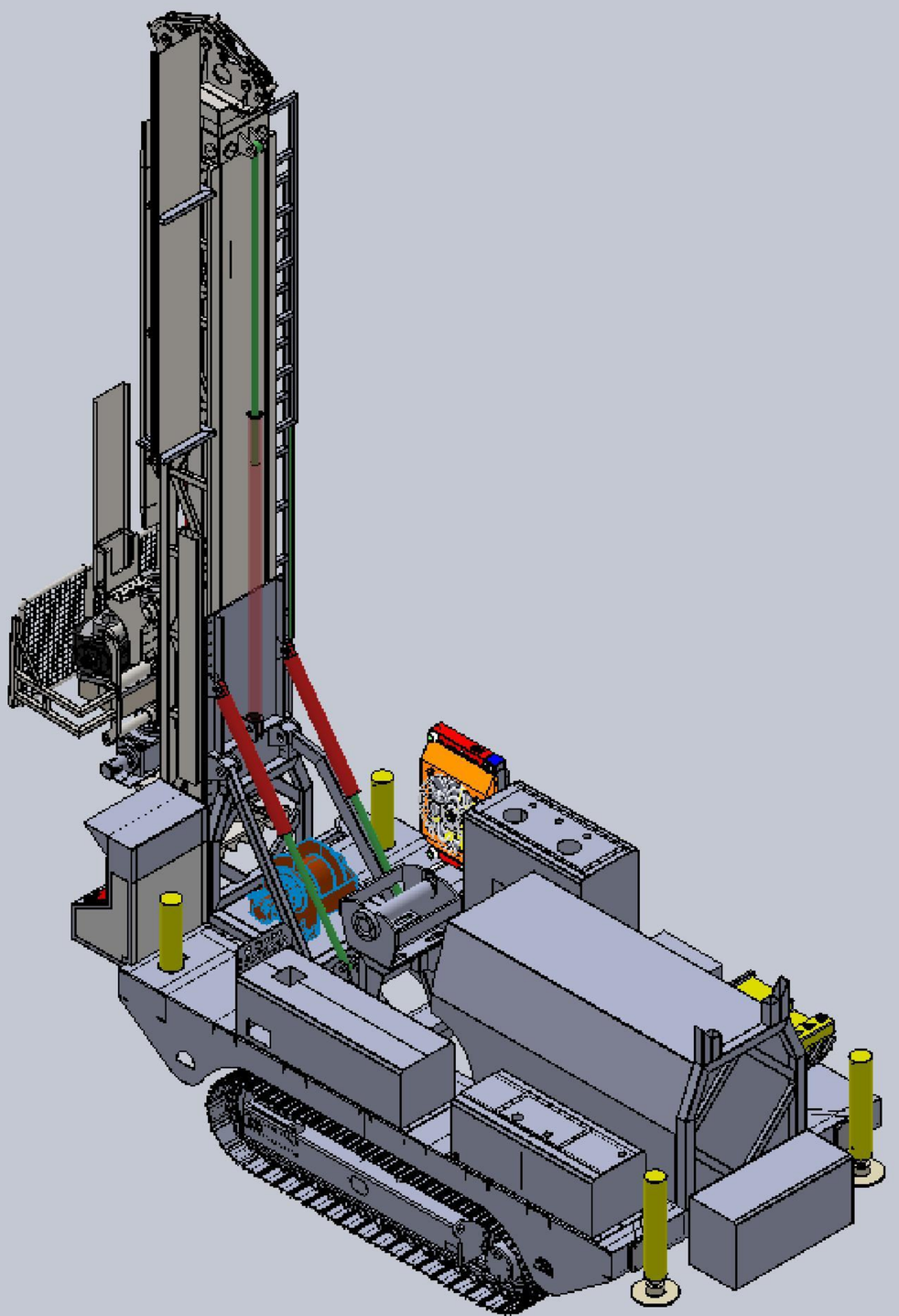

JEMAS

MAKİNE TEKNİK ÖZELLİKLERİ

GÜÇ ÜNİTESİ	
MODEL:	FORD/Ecotorq 9L-CUMMINS QSC8.3
MOTOR TİPİ:	TURBO DİZEL, Su Soğutmalı
SİLİNDİR HACMİ/SAYISI	8.974 cc / 6 Silindir
AZAMİ DEVİR:	2.200 RPM
GÜÇ:	380 HP (283 KW)
ANA VİNÇ	
HALAT ÇEKME KAPASİTESİ:	25.000 kg
HALAT ÇEKME HIZI:	15-45 m/min
HALAT ÇAPI:	Q20
HALAT UZUNLUĞU:	28 m
MİN. ÇEKME MUKAVEMETİ:	236 Kn
KULE	
YÜKSEKLİK:	9.680 mm
GENİŞLİK:	2.300 mm
TOPLAM AĞIRLIK:	12.500 kg

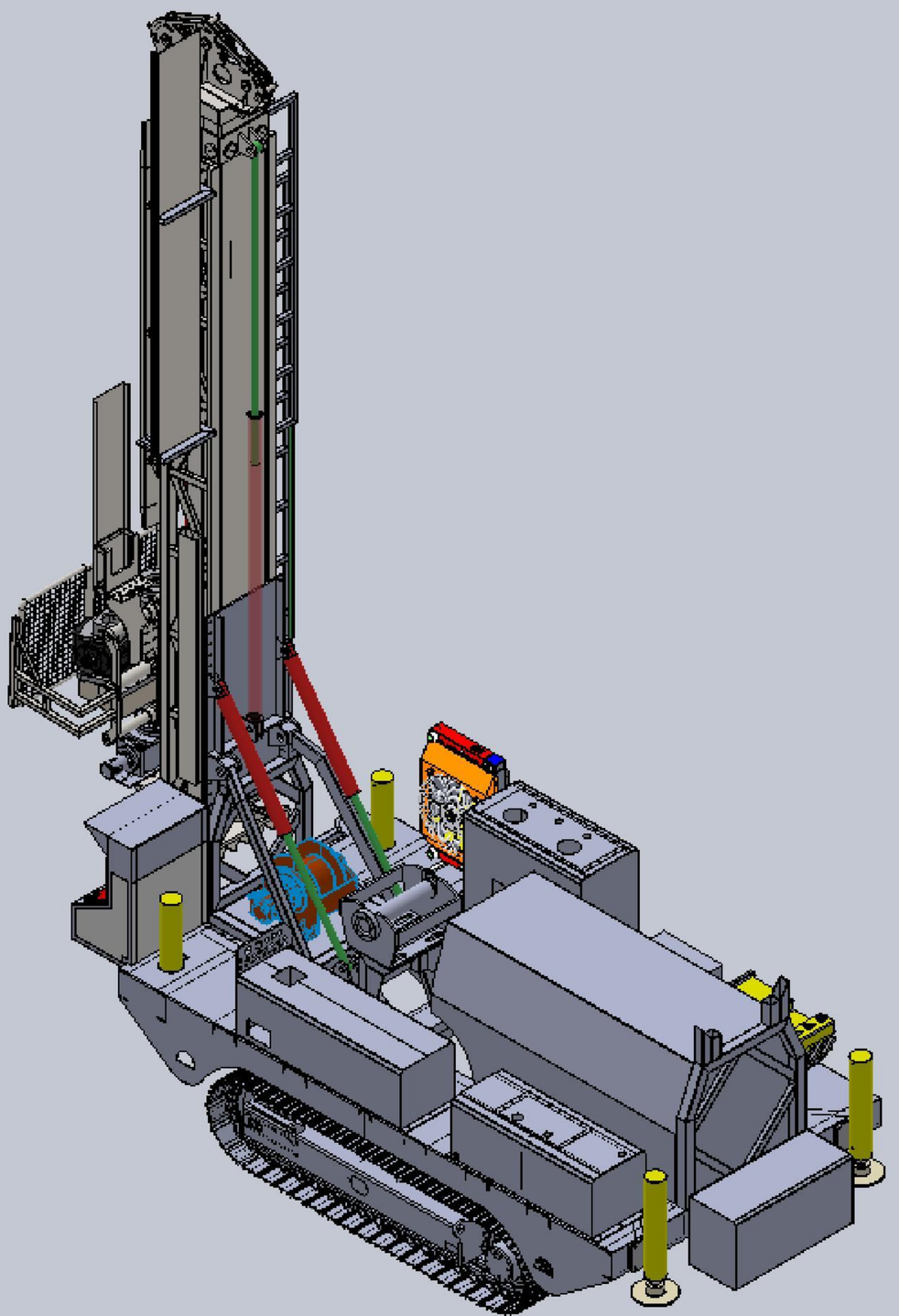

JEMAS

RIGS – TECHNICAL FEATURES

WIRE-LINE	
WIRE-LINE HYDROMOTOR:	DANFOS OMT 400
PULLING CAPACITY:	EMPTY 1225 Kg FULL 224 Kg
DIAMETER:	Q4,35-Q8,00
MIN. PULLING FORCE:	2130 Kg
MAIN PUMP	
KAWASAKI 112 cc	Max. Flow Rate 201,6 L/min 280 Bar
KAWASAKI 45 cc	Max. Flow Rate 81 L/min 200 Bar
SERVICE PUMP	
KAWASAKI 28 cc	Max. Flow Rate 50,4 L/min 180 Bar
ROTATION HYDROMOTOR	
REXROTH	107 cc with Variable Displacement

4-SPEED GEARBOX		
Gear Range	Speer (RPM)	Torque (Nm)
1. Gear	122-199	5322-3254
2. Gear	245-400	2648-1620
3. Gear	440-714	1486-908
4. Gear	769-1250	849-519

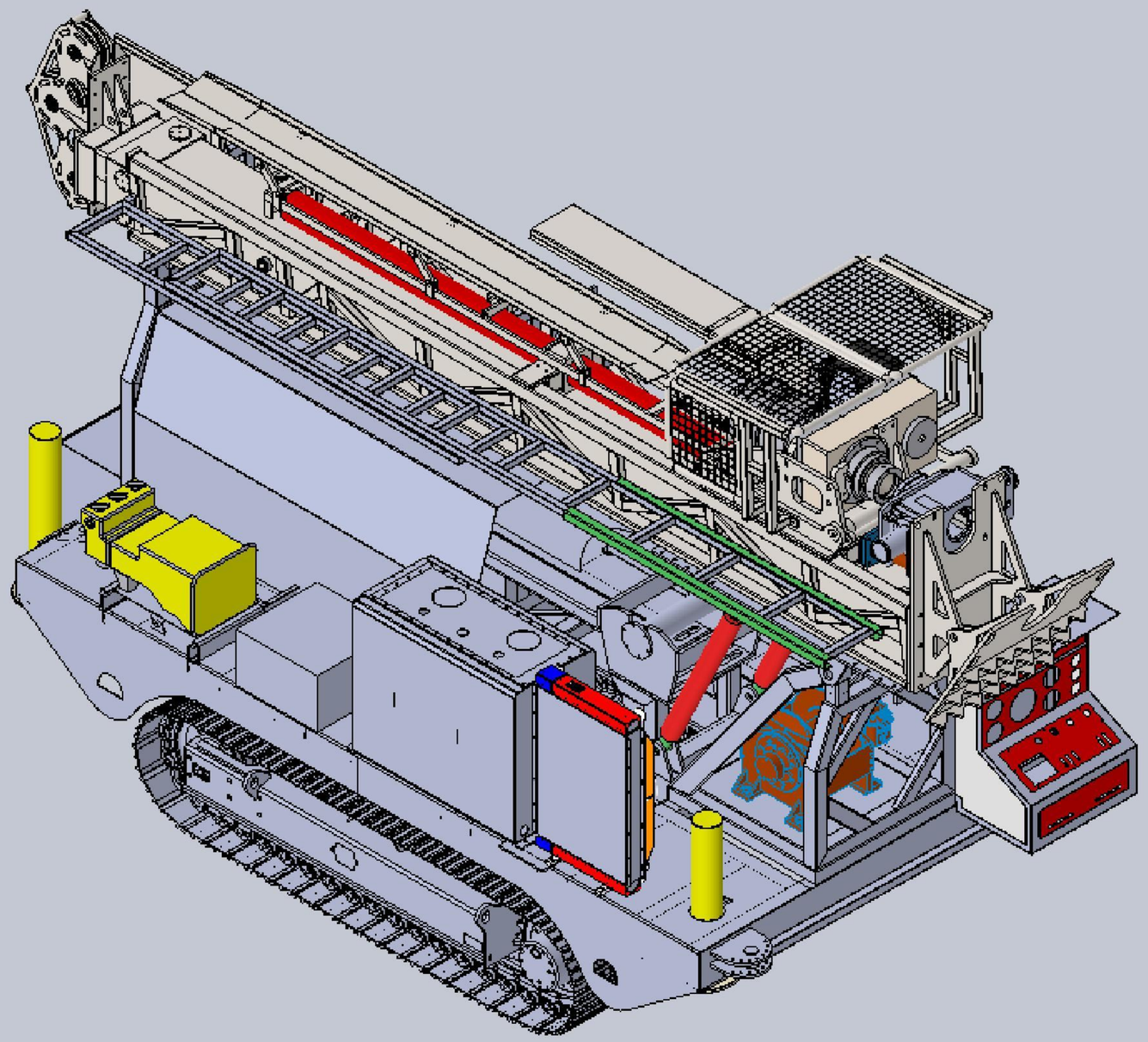

JEMAS

MAKİNE TEKNİK ÖZELLİKLERİ

WIRE-LINE	
WIRE-LINE HİDROMOTOR:	DANFOS OMT 400
HALAT ÇEKME KAPASİTESİ:	BOŞ 1225 Kg DOLU 224 Kg
HALAT ÇAPI:	Q4,35-Q8,00
MİN. ÇEKME MUKAVEMETİ:	2130 Kg
ANA POMPALAR	
KAWASAKI 112 cc	Azami Debi 201,6 L/dk 280 Bar
KAWASAKI 45 cc	Azami Debi 81 L/dk 200 Bar
SERVİS POMPASI	
KAWASAKI 28 cc	Azami Debi 50,4 L/min 180 Bar
ROTASYON HİDROMOTORU	
REXROTH	107 cc with Değişken Deplasmanlı

4 VİTES ŞANZIMAN		
Vites Aralığı	Hız (RPM)	Tork (Nm)
1. Gear	122-199	5322-3254
2. Gear	245-400	2648-1620
3. Gear	440-714	1486-908
4. Gear	769-1250	849-519

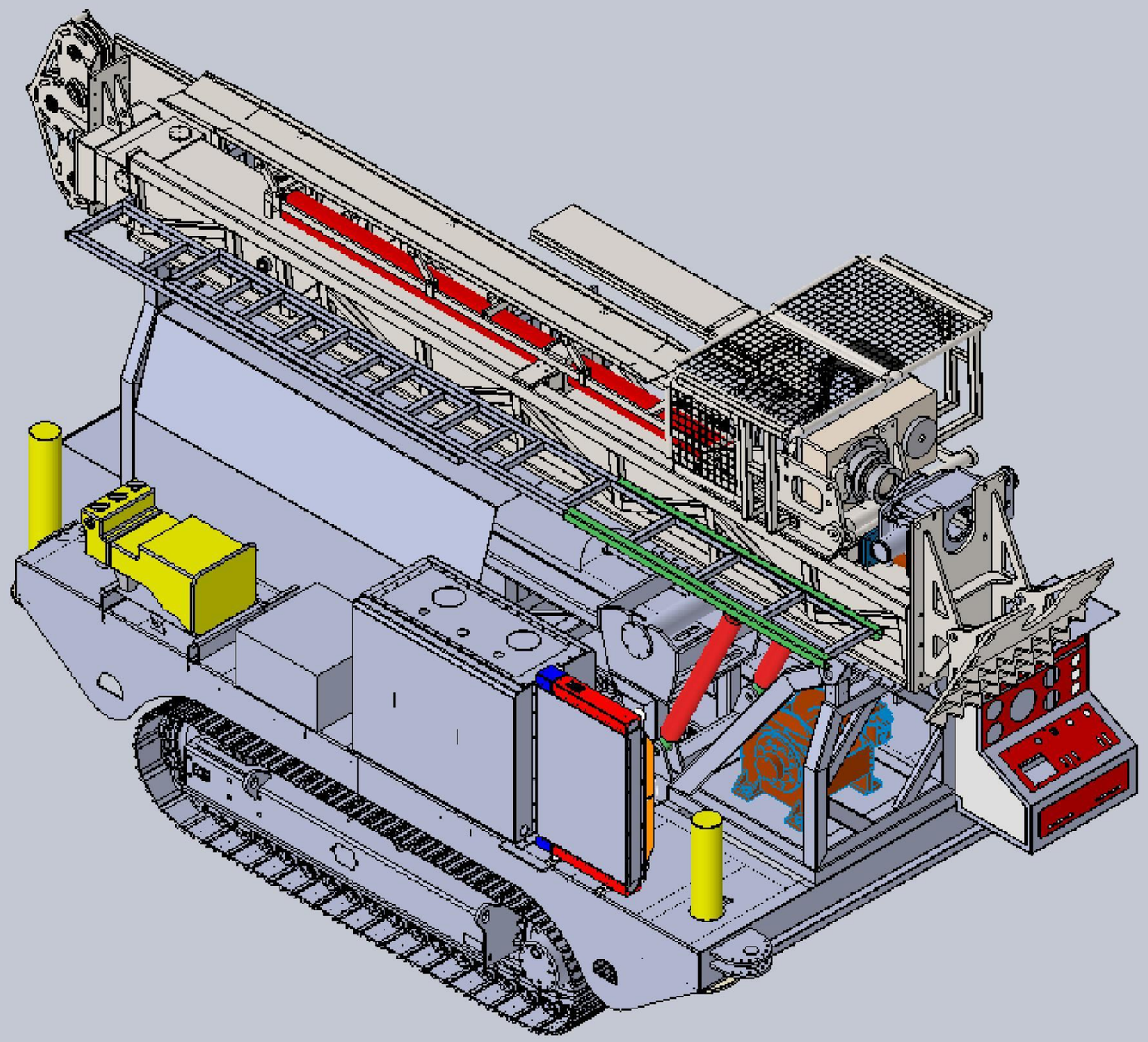

JEMAS

STAFF DEPLOYMENT

As Jemas Engineering, we are a team of people with different capabilities, experience and knowledge, who complement each other. Jemas, who always cares for a professional working environment and aims to always go further, has over 300 workers within.

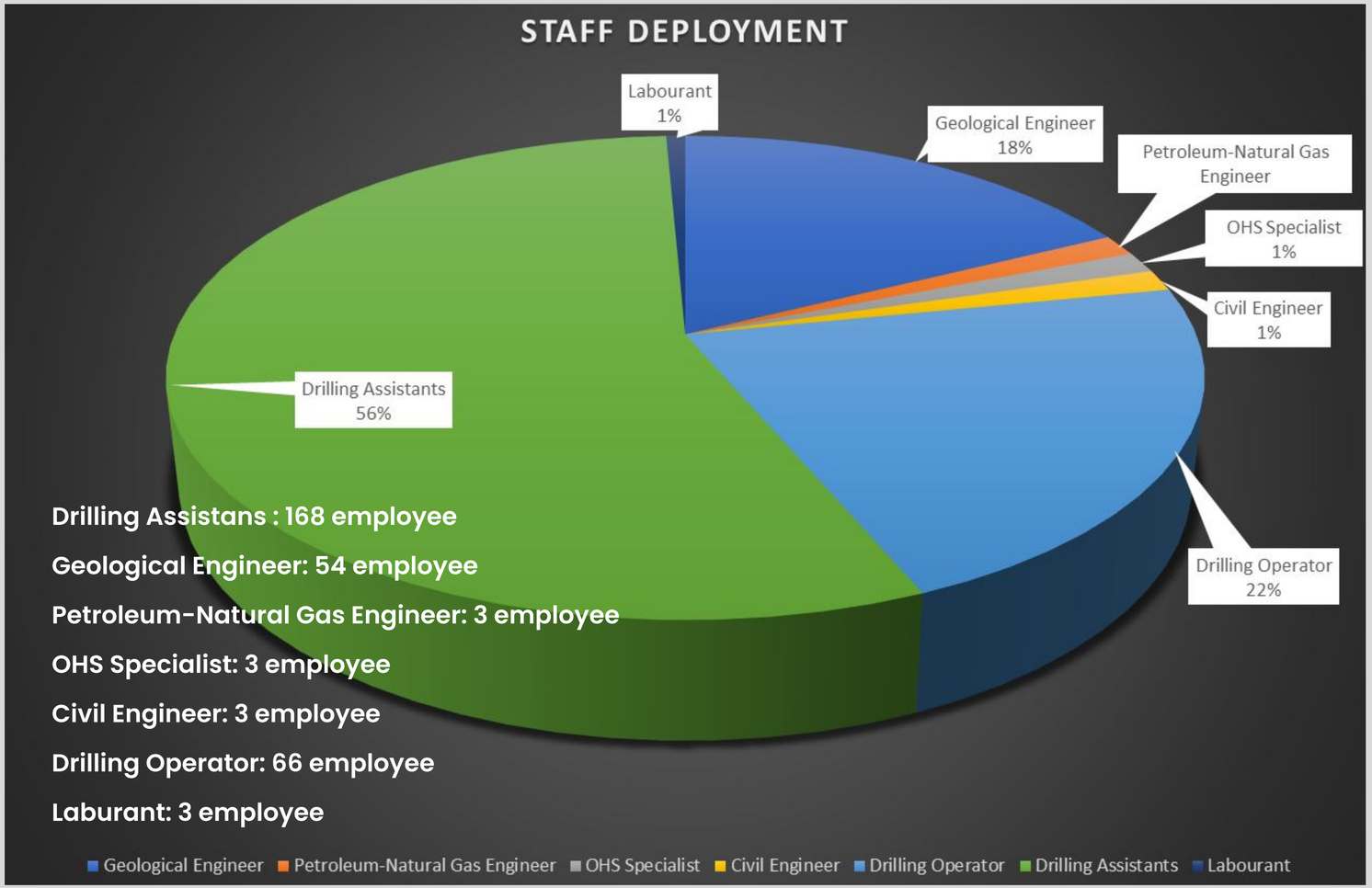

JEMAS

PERSONEL DAĞILIMI

Jemas Mühendislik olarak çalışan kadromuz, farklı beceri setleri, deneyim ve bilgi birikimleri ile, birbirini tamamlayan, çeşitlilik ve yenilikçiliği önemseyen bir ekipten oluşmaktadır. Her zaman profesyonel bir ortamda iş birliği yapmak ve her gün bir adım daha ileriye gitmeyi hedefleyen Jemas, edindiği iş hacmi ile 300'den fazla çalışan sayısına ulaşmıştır.

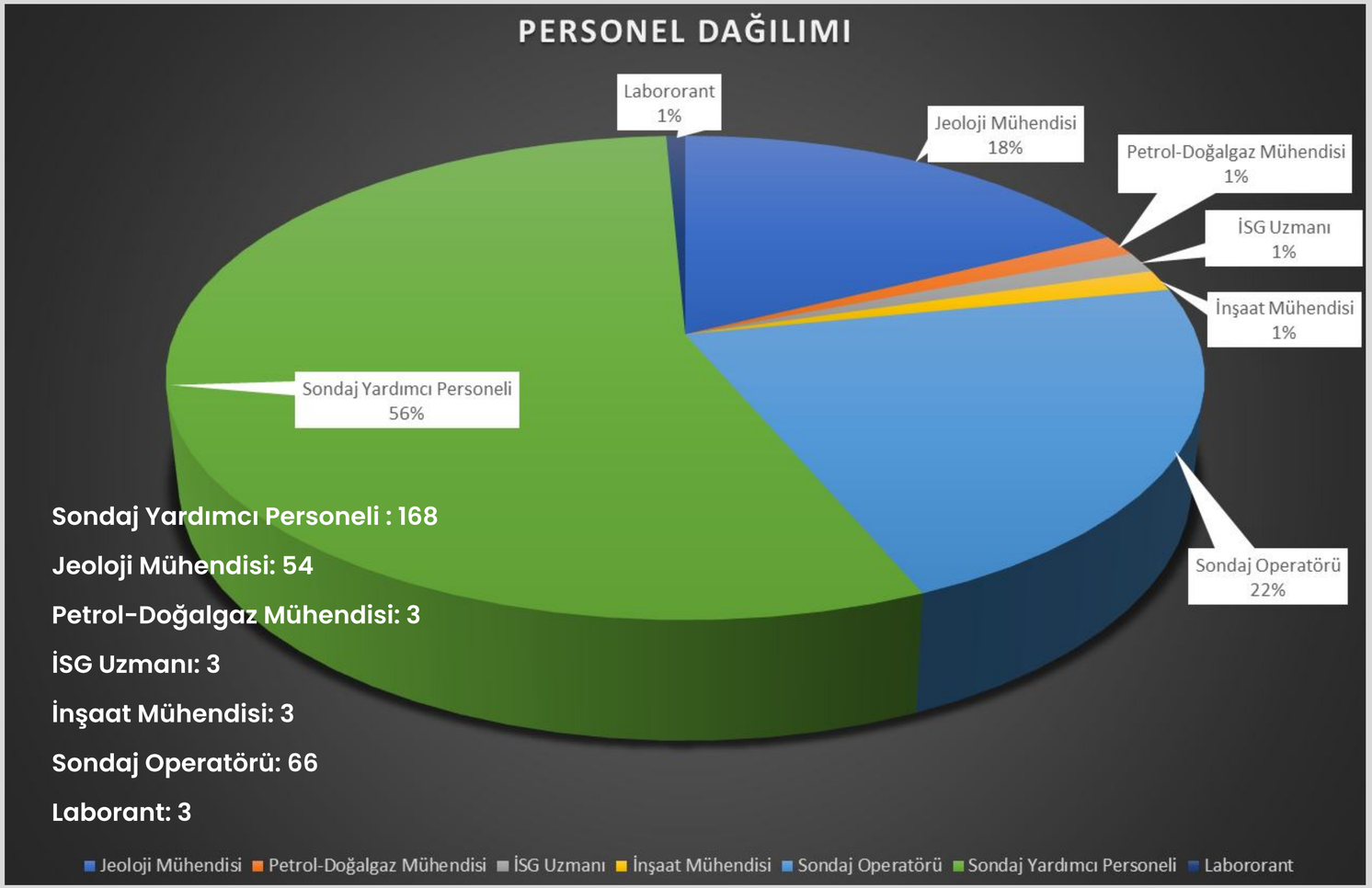

JEMAS

Our Works-Core Drilling Services Examples (Since 1984)

- Altınordu Madencilik – 2023, Balıkesir Karlık Site Core Drilling Services, 25.000 m. max depth: 621 m.
- Artmin Madencilik A.Ş. – 2023, Artvin Hod Site Core Drilling Services, 14.000 m. max depth: 634 m.
- Demirexport Defaş A.Ş. – 2023, Kırşehir Çimeli Site Core Drilling Services, 4.900 m. max depth: 341 m.
- Etisoda A.Ş.- 2023, Beypazarı Site Core Drilling Services Part 2, 8.000 m. max depth: 519 m.
- Polimetal Madencilik – 2023, Balıkesir Sındırgı Hacıömerderesi Site Core Drilling Services, 5.000 m. max depth: 312 m.
- Erdemir Madencilik – 2022-2023, Bingöl Genç Site Core Drilling Services, 135.000 m. max depth: 757 m.
- Artmin Madencilik A.Ş. – 2022, Artvin Hod Site Core Drilling Services, 3.800 m. max depth: 306 m.
- Altınordu Madencilik – 2022, Balıkesir Karlık Site Core Drilling Services Part 1, 20.000 m. max depth: 659 m.
- Altınordu Madencilik – 2022, Çanakkale Bekten Site Core Drilling Services, 5.000 m. max depth: 305 m
- Demirexport Defaş A.Ş. – 2022, Manisa Soma Project Core Drilling Services, 6.500 m. max depth: 887 m.
- Etisoda A.Ş. – 2022, Beypazarı Project Core Drilling Services Part 2, 6.000 m. max depth: 549 m.
- Kiremitçiler A.Ş. – 2022, Edirne Uzunköprü Kırköy Site Core Drilling Services, 16.000 m. max depth: 673 m.
- Kiremitçiler A.Ş. – 2022, Tekirdağ Malkara Şahinli Site Core Drilling Services, 22.000 m. max depth: 758 m.
- MTA – 2022, Edirne-Uzunköprü-Süloğlu Coal Site Core Drilling Services, 43.700 m. max depth: 864 m.
- MTA – 2022, Giresun Şebinkarahisar Site Core Drilling Services 13.000 m. max depth: 259 m.
- Polimetal Madencilik – 2022, Balıkesir Sındırgı Hacıömerderesi Project Core Drilling Services, 6.800 m. max depth: 354 m.

JEMAS

Çalışmalarımız - Maden Sondajı Hizmetlerimizden Örnekler (1984'ten beri)

- Altınordu Madencilik – 2023, Balıkesir Karlık Sahası Sondaj Hizmetleri 2., 25.000 m. max derinlik: 621 m.
- Artmin Madencilik A.Ş. – 2023, Artvin Hod Sahası Sondaj Hizmetleri, 14.000 m. max derinlik: 634 m.
- Demirexport Defaş A.Ş. – 2023, Kırşehir Çimeli Sahası Sondaj Hizmetleri, 4.900 m. max derinlik: 341 m.
- Etisoda A.Ş.- 2023, Beypazarı Sahası Sondaj Hizmetleri 2. Kısım, 8.000 m. max derinlik: 519 m.
- Polimetal Madencilik – 2023, Balıkesir Sındırgı Hacıömerderesi Sahası Sondaj Hizmetleri, 5.000 m. max derinlik: 312 m.
- Erdemir Madencilik – 2022-2023, Bingöl Genç Sahası Sondaj Hizmetleri, 135.000 m. max derinlik: 757 m.
- Artmin Madencilik A.Ş. – 2022, Artvin Hod Sahası Sondaj Hizmetleri, 3.800 m. max derinlik: 306 m.
- Altınordu Madencilik – 2022, Balıkesir Karlık Sahası Sondaj Hizmetleri 1. Kısım, 20.000 m. max derinlik: 659 m.
- Altınordu Madencilik – 2022, Çanakkale Bekten Sahası Sondaj Hizmetleri, 5.000 m. max derinlik: 305 m
- Demirexport Defaş A.Ş. – 2022, Manisa Soma Projesi Sondaj Hizmetleri, 6.500 m. max derinlik: 887 m.
- Etisoda A.Ş. – 2022, Beypazarı Projesi Sondaj Hizmetleri 2. Kısım, 6.000 m. max derinlik: 549 m.
- Kiremitçiler A.Ş. – 2022, Edirne Uzunköprü Kırköy Sahası Sondaj Hizmetleri, 16.000 m. max derinlik: 673 m.
- Kiremitçiler A.Ş. – 2022, Tekirdağ Malkara Şahinli Sahası Sondaj Hizmetleri, 22.000 m. max derinlik: 758 m.
- MTA – 2022, Edirne-Uzunköprü-Süloğlu Coal Sahası Sondaj Hizmetleri, 43.700 m. max derinlik: 864 m.
- MTA – 2022, Giresun Şebinkarahisar Sahası Sondaj Hizmetleri 13.000 m. max derinlik: 259 m.
- Polimetal Madencilik – 2022, Balıkesir Sındırgı Hacıömerderesi Projesi Sondaj Hizmetleri, 6.800 m. max derinlik: 354 m.

JEMAS

Our Works-Core Drilling Services Examples (Since 1984)

- Etisoda A.Ş. – 2021, Beypazarı Project Core Drilling Services Part 1, 7.000 m. max depth: 735 m.
- Koza Altın İşletmeleri A.Ş. – 2021, Ağrı-Diyadin Çakıllıtepe Site Core Drilling Services, 4.950 m. max depth: 408 m.
- MTA – 2021, Edirne-Uzunköprü Meriç Site Core Drilling Services, 50.000 m. max depth: 867 m.
- MTA – 2021, Edirne Uzunköprü Meriç Site Core Drilling Services 10.000 m. max depth: 559 m.
- Polimetal Madencilik – 2021, Giresun-Alucra Kazıkbeli Site Core Drilling Services, 7.600 m. max depth: 442 m.
- MTA – 2020, Aydın - Uşak - Manisa Site Core Drilling Services, 10.000 m. max depth: 462 m.
- MTA – 2020, Kırklareli - Dereköy - Karadere Site Core Drilling Services 8.400 m. max depth: 361 m.
- Etimaden – 2019, Kütahya Alunit (Şap) Site Core Drilling Services, 6.665 m. max depth: 358 m.
- Eti Krom Yılmaden A.Ş- 2019, Elazığ-Kovancılar Sahası Kef ve Alacakaya Site Core Drilling Services, 6.500 m. max depth: 319 m.
- MTA – 2019, Tekirdağ-Malkara-Edirne-Keşan Site Core Drilling Services Part 2, 48.000 m. max depth: 987 m.
- MTA – 2019, Tekirdağ-Malkara-Edirne-Keşan Site Core Drilling Services Part 1, 10.000 m. max depth: 997 m.
- MTA – 2019, Kırklareli Demirköy Site Core Drilling Services 7.600 m. max depth: 459 m.
- MTA – 2019, Malatya Yeşilyurt Şerefhan Core Drilling Services 8.800 m. max depth: 529 m.
- Polimetal Madencilik- 2019, Balıkesir- Bigadiç Site Core Drilling Services, 5.800 m. max depth: 306 m.
- MTA – 2018-2019, Kastamonu Taşköprü Cünür, Oymaağaçseki ve Sayyayla Site Core Drilling Services Part 2, 48.000 m. max depth: 667 m.
- Kırklareli – 2018, Demirköy İncesırt Site Core Drilling Services, 10.000 m. max depth: 509 m.

JEMAS

Çalışmalarımız - Maden Sondajı Hizmetlerimizden Örnekler (1984'ten beri)

- Etisoda A.Ş. – 2021, Beypazarı Projesi Sondaj Hizmetleri 1. Kısım 7.000 m. max derinlik: 735 m.
- Koza Altın İşletmeleri A.Ş. – 2021, Ağrı-Diyadin Çakıllıtepe Site Drilling Services, 4.950 m. max derinlik: 408 m.
- MTA – 2021, Edirne-Uzunköprü Meriç Sahası Sondaj Hizmetleri, 50.000 m. max derinlik: 867 m.
- MTA – 2021, Edirne Uzunköprü Meriç Sahası Sondaj Hizmetleri 10.000 m. max derinlik: 559 m.
- Polimetal Madencilik – 2021, Giresun-Alucra Kazıkbeli Sahası Sondaj Hizmetleri, 7.600 m. max derinlik: 442 m.
- MTA – 2020, Aydın - Uşak - Manisa Sahası Sondaj Hizmetleri, 10.000 m. max derinlik: 462 m.
- MTA – 2020, Kırklareli - Dereköy - Karadere Sahası Sondaj Hizmetleri 8.400 m. max derinlik: 361 m.
- Etimaden – 2019, Kütahya Alunit (Şap) Sahası Sondaj Hizmetleri, 6.665 m. max derinlik: 358 m.
- Eti Krom Yılmaden A.Ş- 2019, Elazığ-Kovancılar Sahası Kef ve Alacakaya Sahası Sondaj Hizmetleri, 6.500 m. max derinlik: 319 m.
- MTA – 2019, Tekirdağ-Malkara-Edirne-Keşan Sahası Sondaj Hizmetleri 2. Kısım, 48.000 m. max derinlik: 987 m.
- MTA – 2019, Tekirdağ-Malkara-Edirne-Keşan Sahası Sondaj Hizmetleri 1. Kısım, 10.000 m. max derinlik: 997 m.
- MTA – 2019, Kırklareli Demirköy Sahası Sondaj Hizmetleri 7.600 m. max derinlik: 459 m.
- MTA – 2019, Malatya Yeşilyurt Şerefhan Sondaj Hizmetleri 8.800 m. 529 m.
- Polimetal Madencilik- 2019, Balıkesir- Bigadiç Sahası Sondaj Hizmetleri, 5.800 m. max derinlik: 306 m.
- MTA – 2018-2019, Kastamonu Taşköprü Cünür, Oymaağaçseki ve Sayyayla Sahaları Sondaj Hizmetleri 2. Kısım 48.000 m. max derinlik: 667 m.
- Kırklareli – 2018, Demirköy İncesırt Sahası Sondaj Hizmetleri, 10.000 m. max derinlik: 509 m.

JEMAS

Our Works-Core Drilling Services Examples (Since 1984)

- MTA – 2018, Bursa-İnegöl-Tüfekçikonak Site Core Drilling Services, 7.250 m. max depth: 519 m.
- Etimaden – 2018, Balıkesir Bigadiç Bor Salt Site Core Drilling Services, 25.350 m. max depth: 518 m.
- MTA – 2018, Kütahya Domaniç Karamanlar Site Core Drilling Services, 2.400 m. max depth: 369 m.
- MTA – 2018, Kayseri-Falahiye-Özvatan-Silahtar Site Core Drilling Services, 6.400 m. max depth: 421 m.
- MTA – 2018, Sivas Merkez-Karaçayır Site Core Drilling Services, 2.400 m. max depth: 534 m.
- MTA – 2018, Eskişehir-Sivrihisar-İstiklalbağ Site Core Drilling Services ,2.700 m. max depth: 528 m.
- TPIC – 2018, Lapseki-Dedeler (Akma Çakıltepe-Arılıkdere) Site Core Drilling Services, 11.700 m. max depth: 407 m.
- TPIC – 2018, Çanakkale-Bayramiç-Yanıklar Site Core Drilling Services, 10.000 m. max depth: 756 m.
- MTA – 2017, Kastamonu Taşköprü Cünür, Oymaağaçseki ve Sayyayla Site Core Drilling Services Part 1, 53.000 m. max depth: 659 m.
- MTA – 2017, Çorum Osmancık-Karalargüneyi Site Core Drilling Services, 7. 700 m. max depth: 423 m.
- MTA – 2017, Çankırı – Kastamonu – Bayramören – Araç-Bahçecik-Karakaya Site Core Drilling Services, 5.000 m. max depth: 608 m.
- MTA – 2017, Kırıkkale-Keskin-Dağsolaklısı-Maşat-Çaltepeler-Canlıtepe Core Drilling Services, 5.000 m. max depth: 405 m.
- MTA – 2017, Kırıkkale-Karakeçili-Sülübül-Tülüce Tepe Site Core Drilling Services, 2.000 m. max depth: 216 m.
- MTA – 2017, Ordu-Trabzon-Tonya-Düzköy Site Core Drilling Services, 12.000 m. max depth: 304 m.
- MTA – 2017, Fatsa-Çatalpınar-Trabzon-Tonya Sahası Site Core Drilling Services, 2.000 m. max depth: 216 m.
- MTA- 2017, Çayıriçi-Kalınçam Site Core Drilling Services, 4.600 m. max depth: 321 m.

JEMAS

Çalışmalarımız - Maden Sondajı Hizmetlerimizden Örnekler (1984'ten beri)

- MTA – 2018, Bursa-İnegöl-Tüfekçikonak Sahası Sondaj Hizmetleri, 7.250 m. max derinlik: 519 m.
- Etimaden – 2018, Balıkesir Bigadiç Bor Salt Sahası Sondaj Hizmetleri, 25.350 m. max derinlik: 518 m.
- MTA – 2018, Kütahya Domaniç Karamanlar Sahası Sondaj Hizmetleri, 2.400 m. max derinlik: 369 m.
- MTA – 2018, Kayseri-Falahiye-Özvatan-Silahtar Sahası Sondaj Hizmetleri, 6.400 m. max derinlik: 421 m.
- MTA – 2018, Sivas Merkez-Karaçayır Sahası Sondaj Hizmetleri 2.400 m. max derinlik: 534 m.
- MTA – 2018, Eskişehir-Sivrihisar-İstiklalbağ Sahası Sondaj Hizmetleri 2.700 m. max derinlik: 528 m.
- TPIC – 2018, Lapseki-Dedeler (Akma Çakıltepe-Arılıkdere) Sahası Sondaj Hizmetleri, 11.700 m. max derinlik: 407 m.
- TPIC – 2018, Çanakkale-Bayramiç-Yanıklar Sahası Sondaj Hizmetleri, 10.000 m. max derinlik: 756 m.
- MTA – 2017, Kastamonu Taşköprü Cünür, Oymaağaçseki ve Sayyayla Sahaları Sondaj Hizmetleri 1. Kısım, 53.000 m. max derinlik: 659 m.
- MTA – 2017, Çorum Osmancık-Karalargüneyi Sahası Sondaj Hizmetleri, 7. 700 m. max derinlik: 423 m.
- MTA – 2017, Çankırı – Kastamonu – Bayramören – Araç-Bahçecik-Karakaya Sahası Sondaj Hizmetleri, 5.000 m. max derinlik: 608 m.
- MTA – 2017, Kırıkkale-Keskin-Dağsolaklısı-Maşat-Çaltepeler-Canlıtepe Sondaj Hizmetleri, 5.000 m. max derinlik: 405 m.
- MTA – 2017, Kırıkkale-Karakeçili-Sülübül-Tülüce Tepe Sahası Sondaj Hizmetleri, 2.000 m. max derinlik: 216 m.
- MTA – 2017, Ordu-Trabzon-Tonya-Düzköy Sahası Sondaj Hizmetleri 12.000 m. max derinlik: 304 m.
- MTA – 2017, Fatsa-Çatalpınar-Trabzon-Tonya Sahası Sahası Sondaj Hizmetleri, 2.000 m. max derinlik: 216 m.
- MTA- 2017, Çayıriçi-Kalınçam Sahası Sondaj Hizmetleri, 4.600 m. max derinlik: 321 m.

JEMAS

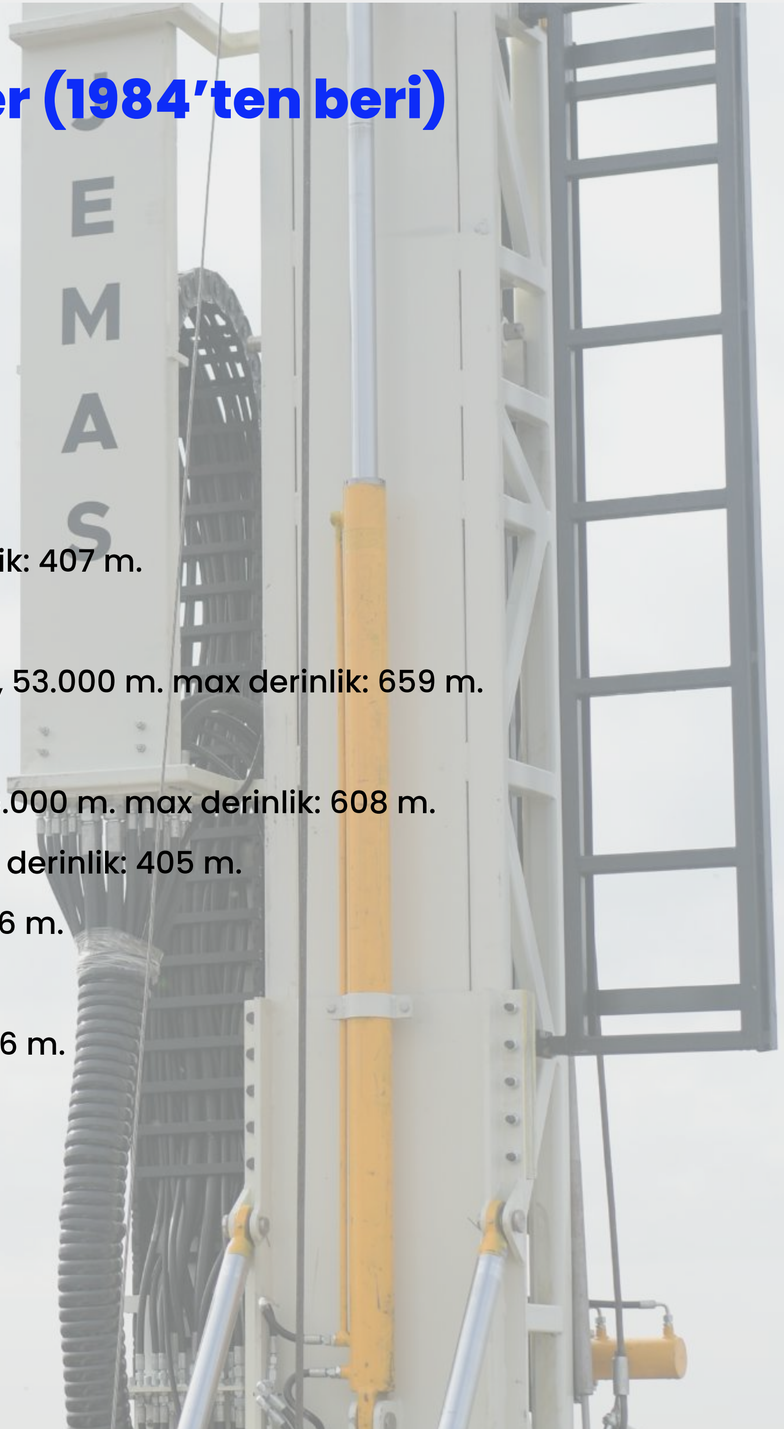

Our Works-Core Drilling Services Examples (Since 1984)

- MTA – 2017, Düzköy-Alazlı Site Core Drilling Services, 2.800 m. max depth: 326 m.
- MTA – 2017, Ordu-Fatsa Site Core Drilling Services, 8.000 m. max depth: 229 m.
- Egemad A.Ş. – 2016, Balıkesir Balya Bengiler Site Core Drilling Services Part 4, 13.000 m. max depth: 346 m.
- Egemad A.Ş. – 2015, Balıkesir Balya Bengiler Site Core Drilling Services Part 3, 19.000 m. max depth: 410 m.
- Borusan Holding – 2014, Ankara Karagedik Coal Site Core Drilling Services Part 4, 5.000 m. max depth: 318 m.
- Borusan Holding – 2013, Ankara Karagedik Coal Site Core Drilling Services Part 3, 4.000 m. max depth: 278 m.
- SET Çimento – 2012, Afyon Fabrikası Site Core Drilling Services Part 1, 3.000 m. max depth: 126 m.
- SET Çimento – 2011, Afyon Fabrikası Site Core Drilling Services Part 2, 3.500 m. max depth: 150 m.
- Borusan Holding – 2010, Ankara Karagedik Coal Site Core Drilling Services Part 2, 3.400 m. max depth: 304 m.
- Egemad A.Ş. – 2009, Balıkesir Balya Bengiler Site Core Drilling Services Part 1, 17.000 m. max depth: 261 m.
- Egemad A.Ş. – 2008, Balıkesir Balya Bengiler Site Core Drilling Services Part 2, 16.000 m. max depth: 321 m.
- Borusan Holding – 2008, Ankara Karagedik Coal Site Core Drilling Services Part 1, 4.000 m. max depth: 370 m.
- Yibitaş Lafarge – 2008, Ankara Elmadağ Site Core Drilling Services, 4.500 m. max depth: 106 m.
- Egemad A.Ş. – 2007, Balıkesir Balya Bengiler Site Core Drilling Services 3. Kısım, 15.000 m. max depth: 298 m.
- Yibitaş Lafarge – 2006, Yozgat Çimento Fabrikası Raw Material Drilling Services Part 1, 4.000 m. max depth: 112 m.
- Yibitaş Lafarge – 2005, Yozgat Çimento Fabrikası Raw Material Drilling Services Part 2, 5.000 m. max depth: 210 m.
- Yibitaş Lafarge – 2004, Ankara Gökçeyurt Site Core Drilling Services, 3.000 m. max depth: 103 m.

JEMAS

Çalışmalarımız - Maden Sondajı Hizmetlerimizden Örnekler (1984'ten beri)

- MTA – 2017, Düzköy-Alazlı Sahası Sondaj Hizmetleri, 2.800 m. max derinlik: 326 m.
- MTA – 2017, Ordu-Fatsa Sahası Sondaj Hizmetleri, 8.000 m. max derinlik: 229 m.
- Egemad A.Ş. – 2016, Balıkesir Balya Bengiler Sahası Sondaj Hizmetleri 4. Kısım, 13.000 m. max derinlik: 346 m.
- Egemad A.Ş. – 2015, Balıkesir Balya Bengiler Sahası Sondaj Hizmetleri 3. Kısım, 19.000 m. max derinlik: 410 m.
- Borusan Holding – 2014, Ankara Karagedik Kömür Sahası Sondaj Hizmetleri 4. Kısım, 5.000 m. max derinlik: 318 m.
- Borusan Holding – 2013, Ankara Karagedik Kömür Sahası Sondaj Hizmetleri 3. Kısım, 4.000 m. max derinlik: 278 m.
- SET Çimento – 2012, Afyon Fabrikası Sahası Sondaj Hizmetleri 1. Kısım, 3.000 m. max derinlik: 126 m.
- SET Çimento – 2011, Afyon Fabrikası Sahası Sondaj Hizmetleri 2. Kısım, 3.500 m. max derinlik: 150 m.
- Borusan Holding – 2010, Ankara Karagedik Kömür Sahası Sondaj Hizmetleri 2. Kısım, 3.400 m. max derinlik: 304 m.
- Egemad A.Ş. – 2009, Balıkesir Balya Bengiler Sahası Sondaj Hizmetleri 1. Kısım, 17.000 m. max derinlik: 261 m.
- Egemad A.Ş. – 2008, Balıkesir Balya Bengiler Sahası Sondaj Hizmetleri 2. Kısım, 16.000 m. max derinlik: 321 m.
- Borusan Holding – 2008, Ankara Karagedik Kömür Sahası Sondaj Hizmetleri 1. Kısım, 4.000 m. max derinlik: 370 m.
- Yibitaş Lafarge – 2008, Ankara Elmadağ Sahası Sondaj Hizmetleri, 4.500 m. max derinlik: 106 m.
- Egemad A.Ş. – 2007, Balıkesir Balya Bengiler Site Sahası Sondaj Hizmetleri 3. Kısım, 15.000 m. max derinlik: 298 m.
- Yibitaş Lafarge – 2006, Yozgat Çimento Fabrikası Hammadde Sondaj Hizmetleri 1. Kısım, 4.000 m. max derinlik: 112 m.
- Yibitaş Lafarge – 2005, Yozgat Çimento Fabrikası Hammadde Sondaj Hizmetleri 2. Kısım, 5.000 m. max derinlik: 210 m.
- Yibitaş Lafarge – 2004, Ankara Gökçeyurt Sahası Sondaj Hizmetleri, 3.000 m. max derinlik: 103 m.

JEMAS

Our Works - Geotechnical Research Services Examples (Since 1984)

- İstanbul İSKİ Dams (Ömerli Dam, Darlık Dam, Elmalı Dam, Terkos Dam, Büyükçekmece Dam, Alibeyköy Dam, Kazandere Dam, Pabuçdere Dam) Geological-Geotechnical Investigations of Possible Earthquake Effects
- Samsun Ladik Tersakan Dam Drinking and Irrigation Supply Project Groundwork Investigations, Geotechnical Engineering Services and NBM Reporting
- Tekirdağ Çıkrıkçı Dam Groundwork Investigations, Geotechnical Engineering Services and NBM Reportings
- Muğla Kavaklıdere Çamlıbel Small Dam and Irrigation Groundwork Investigations, Geotechnical Engineering Services and NBM Reportings
- Ankara City Small Dams 2nd Group Planning and Reporting Work (Ayaş Pınaryaka, Çamlıdere Benliyaylası, Beypazarı Macun, Haymana Boğazkaya, Haymana Büyükyağcı, Çamlıdere Osmansin, Çubuk Eskiçöte, Çubuk Küçükali, Haymana Yamak, Kalecik Akkuzulu, Kızılcahamam Kızılcaören, Kızılcahamam Salin, Kızılcahamam Semeler, Nallıhan Ericek, Nallıhan Kabaca, Polatlı Güreş, Polatlı Şabanözü Small Dams Groundwork Investigations, Geotechnical Engineering Services and NBM Reportings)
- Kayseri Yamula Project Kalaba Seyfe Irrigation Groundwork Investigations, Geotechnical Engineering Services and NBM Reportings
- Adana İmamoğlu S1 Irrigation Geotechnical Engineering Services and NBM Reportings
- Adana İmamoğlu S2 Irrigation Geotechnical Engineering Services and NBM Reportings
- İstanbul-Şile-Ağva Highway Geotechnical Engineering and Researching Services
- Kınalı-Çanakkale Highway Geotechnical Engineering and Researching Services
- Çanakkale-Savaştepe Highway Geotechnical Engineering and Researching Services
- Ankara-Pozantı Highway Ortaköy-Gölcük Geological and Geotechnical Groundwork Investigations
- Tarsus Ayrım Mersin Highway (Çeşmelik-Kuyuluk) Geological and Geotechnical Groundwork Investigations

JEMAS

Çalışmalarımız - Jeoteknik Sondaj Hizmetlerimizden Örnekler (1984'ten beri)

- İstanbul İSKİ Dams (Ömerli Dam, Darlık Dam, Elmalı Dam, Terkos Dam, Büyükçekmece Dam, Alibeyköy Dam, Kazandere Dam, Pabuçdere Dam) Geological-Geotechnical Investigations of Possible Earthquake Effects
- Samsun Ladik Tersakan Dam Drinking and Irrigation Supply Project Groundwork Investigations, Geotechnical Engineering Services and NBM Reporting
- Tekirdağ Çıkrıkçı Dam Groundwork Investigations, Geotechnical Engineering Services and NBM Rportings
- Muğla Kavaklıdere Çamlıbel Small Dam and Irrigation Groundwork Investigations, Geotechnical Engineering Services and NBM Rportings
- Ankara City Small Dams 2nd Group Planning and Reporting Work (Ayaş Pınaryaka, Çamlıdere Benliyaylası, Beypazarı Macun, Haymana Boğazkaya, Haymana Büyükyağcı, Çamlıdere Osmansin, Çubuk Eskiçöte, Çubuk Küçükali, Haymana Yamak, Kalecik Akkuzulu, Kızılcahamam Kızılcaören, Kızılcahamam Salin, Kızılcahamam Semeler, Nallıhan Ericek, Nallıhan Kabaca, Polatlı Güreş, Polatlı Şabanözü Small Dams Groundwork Investigations, Geotechnical Engineering Services and NBM Rportings)
- Kayseri Yamula Project Kalaba Seyfe Irrigation Groundwork Investigations, Geotechnical Engineering Services and NBM Rportings
- Adana İmamoğlu S1 Irrigation Geotechnical Engineering Services and NBM Rportings
- Adana İmamoğlu S2 Irrigation Geotechnical Engineering Services and NBM Rportings
- İstanbul-Şile-Ağva Highway Geotechnical Engineering and Researching Services
- Kınalı-Çanakkale Highway Geotechnical Engineering and Researching Services
- Çanakkale-Savaştepe Highway Geotechnical Engineering and Researching Services
- Ankara-Pozantı Highway Ortaköy-Gölcük Geological and Geotechnical Groundwork Investigations
- Tarsus Ayrım Mersin Highway (Çeşmelik-Kuyuluk) Geological and Geotechnical Groundwork Investigations

JEMAS

Our Works - Geotechnical Research Services Examples (Since 1984)

- Ankara-Dumlupınar Highway Geotechnical Research Services
- Dumlupınar - Manisa Highway Geotechnical Research Services
- (Konya - Karaman) Belören-Hadim Highway Geotechnical Research Report Prepared For The Landslide Occurring Between Km: 59+800-63+580 and Km: 60+600-60+900.
- Sertavul Tunnel Research and Engineering Services
- İstanbul - Şile Osmangazi Dam Geotechnical Investigations
- İstanbul - Şile Sungurlu Dam Geotechnical Investigations
- Eyiste Viaduct Geotechnical Investigations
- Edirne Uzunköprü Elmalı Small Dam Geotechnical and NBM Reportings
- Afyon Sandıklı Yavaşlar Dam Groundwork Investigations
- Konya Ring Road Geotechnical Investigations and Engineering Services
- Tekirdağ Drinking Water Project Geotechnical Engineering Services
- Sivrihisar-Bursa Highway Groundwork Investigations and Engineering Services
- DLH General Directorate Bandırma-Bursa-Ayazma-İnönü Railway Project Geological-Geotechnical Services
- Kastamonu Oyrak Dam Groundwork Investigations, Geotechnical Engineering Services and NBM Reporting
- Kastamonu Kırık Dam Groundwork Investigations
- Kütahya Merkez Yanıkhisar Small Dam Groundwork Investigations

JEMAS

Çalışmalarımız - Jeoteknik Sondaj Hizmetlerimizden Örnekler (1984'ten beri)

- Ankara-Dumlupınar Highway Geotechnical Research Services
- Dumlupınar - Manisa Highway Geotechnical Research Services
- (Konya - Karaman) Belören-Hadim Highway Geotechnical Research Report Prepared For The Landslide Occurring Between Km: 59+800-63+580 and Km: 60+600-60+900.
- Sertavul Tunnel Research and Engineering Services
- İstanbul - Şile Osmangazi Dam Geotechnical Investigations
- İstanbul - Şile Sungurlu Dam Geotechnical Investigations
- Eyiste Viaduct Geotechnical Investigations
- Edirne Uzunköprü Elmalı Small Dam Geotechnical and NBM Reportings
- Afyon Sandıklı Yavaşlar Dam Groundwork Investigations
- Konya Ring Road Geotechnical Investigations and Engineering Services
- Tekirdağ Drinking Water Project Geotechnical Engineering Services
- Sivrihisar-Bursa Highway Groundwork Investigations and Engineering Services
- DLH General Directorate Bandırma-Bursa-Ayazma-İnönü Railway Project Geological-Geotechnical Services
- Kastamonu Oyrak Dam Groundwork Investigations, Geotechnical Engineering Services and NBM Reporting
- Kastamonu Kırık Dam Groundwork Investigations
- Kütahya Merkez Yanıkhisar Small Dam Groundwork Investigations

JEMAS

Values

At Jemas Engineering, we make sure that our family members are in a safe and happy environment

We believe that a correct and efficient work can only be done in a safe and healthy work environment.

For a livable environment, we aim to create environmental awareness by following all scientific and technological developments.

info@jemas.com.tr
www.jemas.com.tr
+90 (312) 475 58 18
+90 (312) 475 58 14

JEMAS

Değerlerimiz

Jemas Mühendislik olarak aile üyelerimizin güvenli ve mutlu bir ortamda olmalarını sağlıyoruz.

Doğru ve verimli bir çalışmanın ancak güvenli ve sağlıklı bir çalışma ortamında yapılabileceğine inanıyoruz.

Yaşanabilir bir çevre için, sektörümüze özgü tüm bilimsel ve teknolojik gelişmeleri takip ederek, çevre farkındalığı yaratma gayesindeyiz.

info@jemas.com.tr
www.jemas.com.tr
+90 (312) 475 58 18
+90 (312) 475 58 14

JEMAS

OUR WORKS / ÇALIŞMALARIMIZ

JEMAS

Adres: Fatih Sultan Mah. 2700. Cad. No:3/11 Etimesgut/Ankara
Tel: (+90) 312 475 58 18

www.www.jemas.com.tr
@jemas_muhendislik

info@jemas.com.tr
jemasmühendislik